GlammFire

Cosmo 13

Fire Wonderland





Matériaux//

Cosmo 13 /Corten «effet» rouillé

Avec la même inspiration et expression du Cosmo, le Cosmo 13 est un modèle plus de charment et détaillé. Il met en évidence les aspects comme le design détaillé, la qualité des matériaux et sa versatilité fonctionnelle. Un atout pour les modèles qui font aussi bien à l'intérieur comme à l'extérieur.

Démontrez l'excellence et style dans votre environnement.

Dimensions//426 h x 1220Ø mm
16,8" h x 48" Ø
Poids// 159 kg | 351 lbs
Accessoires// - -
Protection// Verre haute - Résistant aus hautes températures inclus
Dimension de l'emballage// 595 h x 1300 l x 1300 p mm
Poids brut// 219 kg
Brûleur 1// 2 litres (bioéthanol liquide)
Puissance// 2,70 kW
Durée de combustion// Position min. 2 litres/ 6h
Position max. 2 litres/ 4h

Cheminée avec brûleur mécanique conforme la norme allemande DIN 4734

GlammFire

Cosmo 13

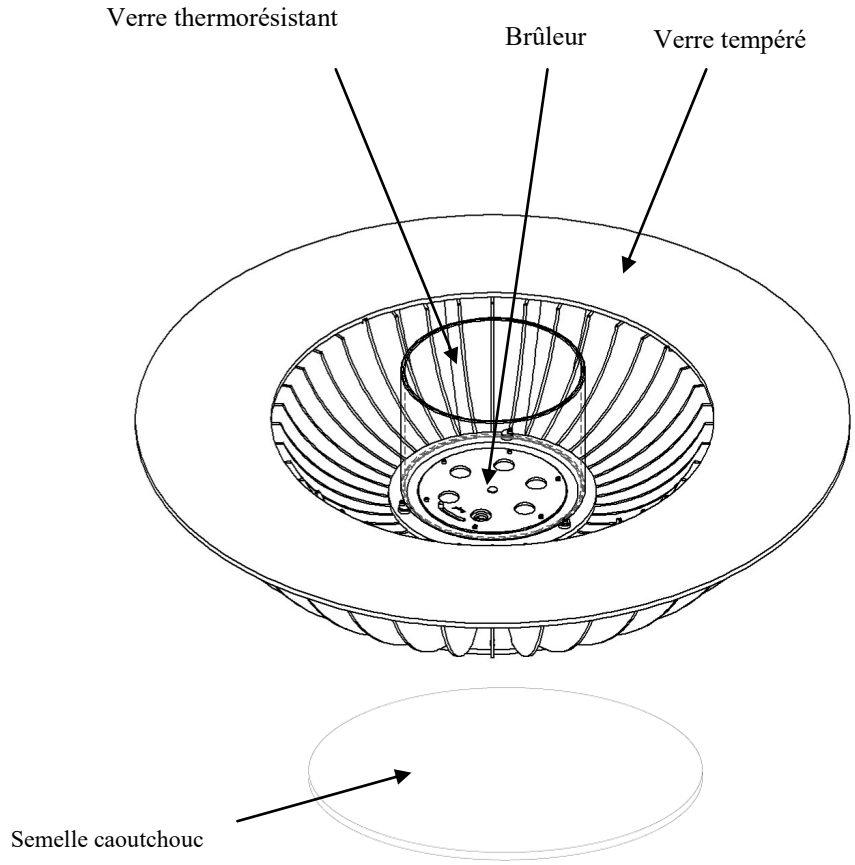

Installer le verre avec l'aide des encoches

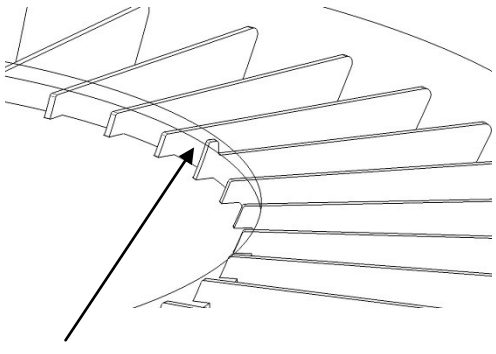

Installer le verre thermorésistant et le brûleur

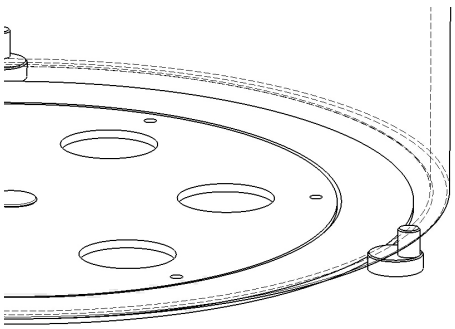

GlammFire

Cosmo 13

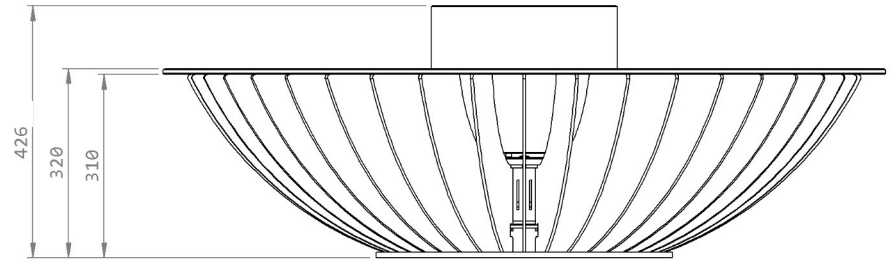

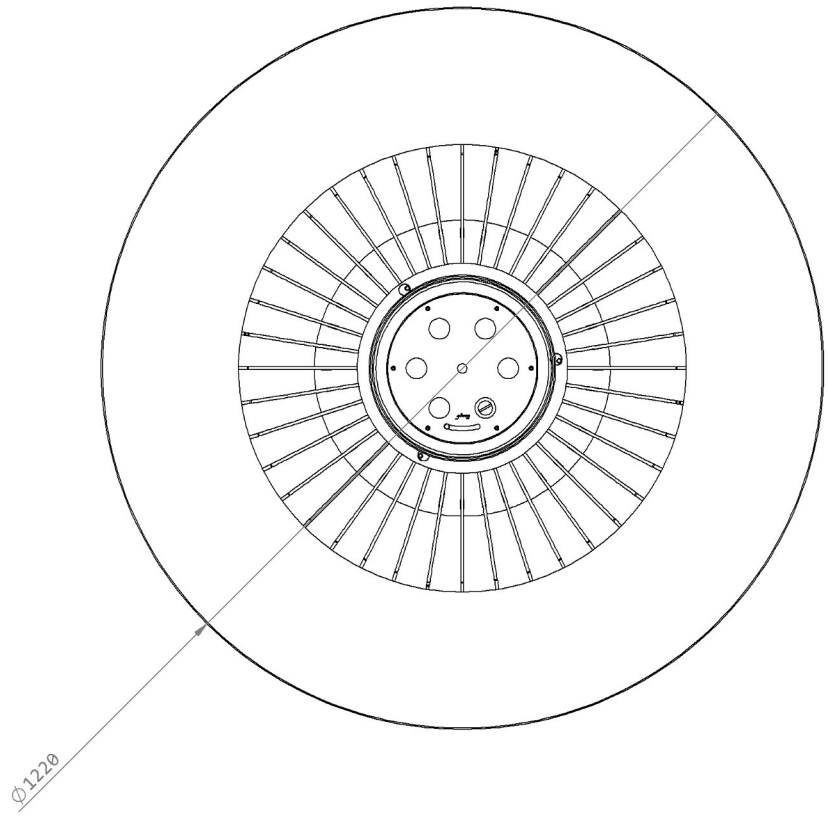

glamm® fire

PT02834-C